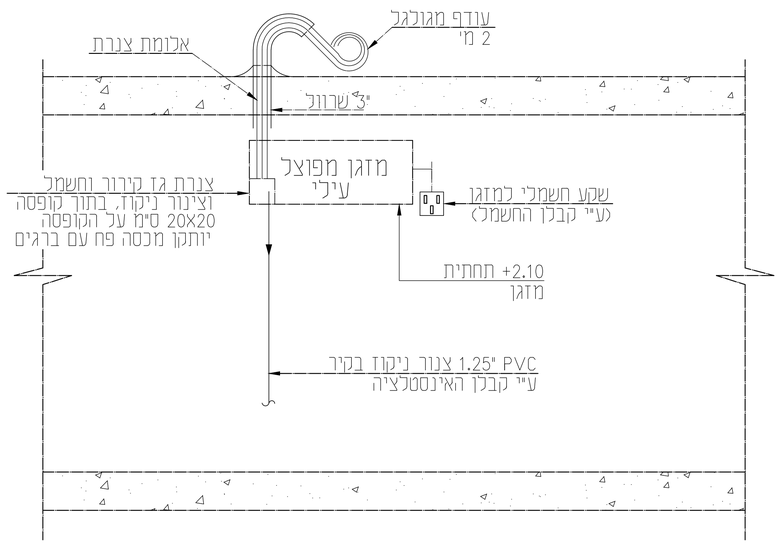

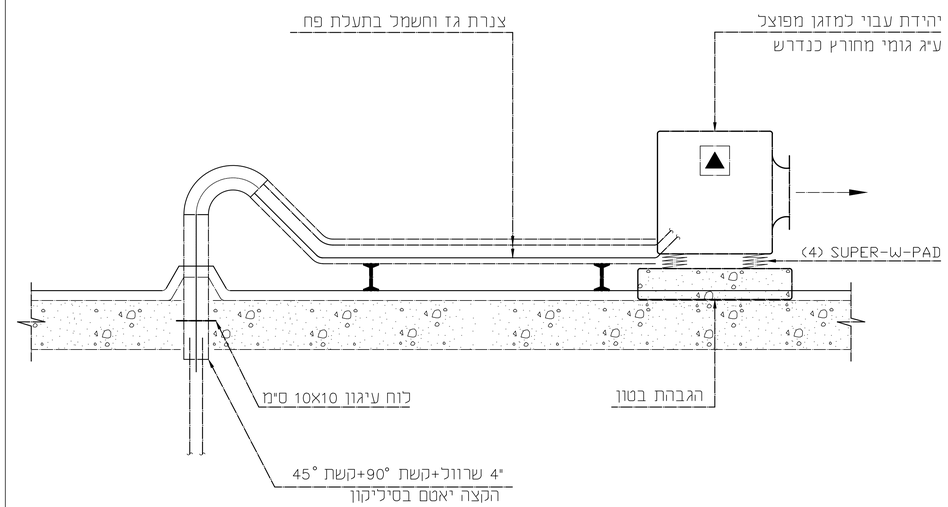

הערה:

אלומת צנרת קרור (טיפוסי):

1. צינור נחושת בקוטר 5\8" מבודד.
2. צינור נחושת בקוטר 3\8" מבודד.
3. בידוד הצנרת הניל יהיה בתרמילי גומי סינטטי בעובי 9 מ"מ.
4. כבל חשמל 8 גידים (4X0.75+4X2.5)
5. כבל פיקוד 2 גידים (2X0.75)
6. ליד המעבה בחוץ תהיה האלומה עם עודף של 2 מ"א צנרת.

מס'	מהות השנוי	תאריך	חתימה

N

לעיון | למכרז | לביצוע

י. עירוני מהנדסים יועצים 1989 בע"מ
ת.ד. 3095 ירושלים 91030
טלפון: 02-6723303 פקס: 02-6723304
דואר אלקטרוני: i-irony@zahav.net.il

I. IRONY, CONSULTING ENGINEERING 1989 LTD
P.O.B 3095 JERUSALEM 91030 ISRAEL
TEL: 02-6723303 FAX: 02-6723304
E-mail: i-irony@zahav.net.il

התכנית הינה רכושו הבלעדי של המתכנן,וכל הזכויות שמורות.
על המבצע לבדוק התכנית ולהודיע למתכנן על כל ליקוי או אי התאמה במידות - לפני המשך העבודה.

כפל שאול
מחלקת גריאטריה
פרטיים סטנדרטיים
איזור משרדים

ק.מ.	1:50		
שרטט	איילה	תאריך	18/01/2022
בדק		תאריך	
עדכון מס'	תכנית מס' 1745-7	שם הקובץ	p:\1700/1746/1745-7

מס' עבודה:

תאריך:

פרט שרוול מעבר בגג לצנרת גז וחשמל למזגן מפוצל

י. עירוני מהנדסים יועצים 1989 בע"מ
ת.ד. 3095 ירושלים
טל: 02-6723303 :TEL
פקס: 02-6723304 :FAX
I. IRONY CONSULTING ENG
P.O. BOX 3095, . JERUSALEM

פס
מ-15

מס' עבודה:

תאריך:

מבט על סידור סכימת להתקנת מזגן מפוצל עילי

י. עירוני מהנדסים יועצים 1989 בע"מ
ת.ד. 3095 ירושלים
טל: 02-6723303 :TEL
פקס: 02-6723304 :FAX
I. IRONY CONSULTING ENG
P.O. BOX 3095, . JERUSALEM

פס
מ-20